OPTIMIX
4G 150-135

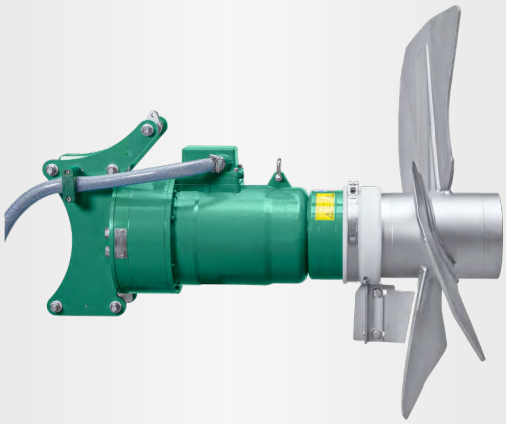

应用
潜水搅拌机
干物质含量至14 %
底物温度至55°C
pH值6.5 - 8.2

桨叶
3片式高效动态平衡桨叶

Optimix 4G	15 千瓦	桨叶 XT 1200-13	135 转/分钟

加硬钢，不锈钢304其他材质请查询

电机
功率: 15.0 千瓦, 2级
400伏, 50赫兹, 特殊电压请询问
保护等级IP 68, 耐压至10米
PTC 130 °C 作为过热保护
极高效率 IE4电机
自体油循环，涡轮油

和导杆的连接
电机支架和导杆之间通过 4个轮子连接起到平滑调整高度作用:
四方杆 150 x 150 毫米
其他大小请查询

齿轮/轴承
2级行星齿轮
齿轮减速比 i = 19.6
自体油循环(2.1 升), 长效齿轮油
每8,000个工作小时后需要换油
轴头 机械密封 碳化硅/碳化硅
POM保护，用于减少摩擦

抗腐蚀
延性铸铁外壳(GGG40)
涂层和2种原料混合Epoxy 涂漆
搅拌器和支架杆经过电气隔离
推荐的附属物:
阴极腐蚀保护，防止腐蚀损坏

电缆
压制密封的电缆
电缆 7 x 4 + 4 x 1.5 毫米², Ø 20 毫米,
抗微生物
应力释放800 牛

控制
变频控制

防爆区
防爆2区
防爆等级 CE Ex II 3G Ex ec h IIA T3 Gc

沼气

工业

OPTIMIX
4G 150-150

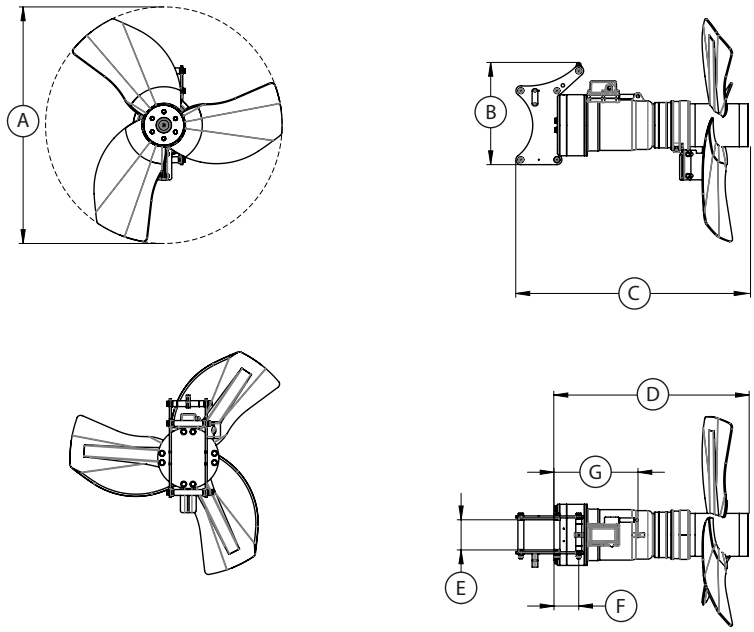

规格

型号	A [毫米]	B [毫米]	C [毫米]	D [毫米]	E [毫米]	F [毫米]	G [毫米]
4G 150-150	1,200	520	1,180	990	150	125	430

技术数据

型号	额定功率 [千瓦]	额定电压 [伏特]	额定电流 [安培]	频率 [赫兹]	功率因数 cos φ	变速机减速比	搅拌桨叶转速 [转/分钟]	桨叶直径 [毫米]	轴向力[千牛]	流速 [米/秒] *	水循环 [米³/分钟]	搅拌机重量 [千克]
4G 150-150	15	400	27.7	50	0.83	19.6	135	1,200	6.5	3.4	223	300

保留技术更改
* 水中距离1.2米

沼气

工业

© SUMA Rührtechnik GmbH | Martinszeller Str. 21 | DE-87477 Sulzberg
Tel: +49 8376 / 92131 - 56 | Fax: - 19 | SoY@suma.de | www.sumasia.cn

Stand: 2023-04